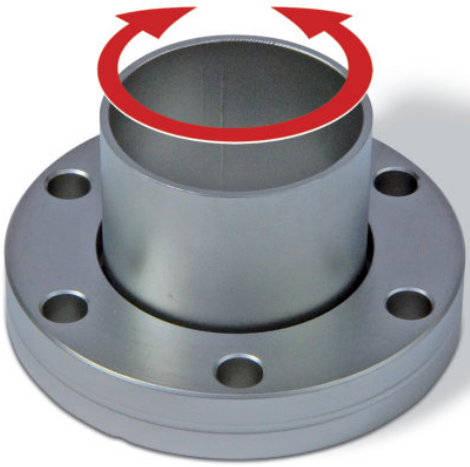

Flansch mit Rohransatz, drehbar, Edelstahl, DN 63 CF

PFEIFFER

Flansch mit Rohransatz, drehbar

PFEIFFER

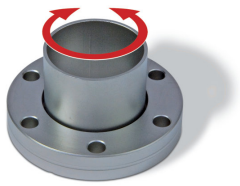

Abbildung ähnlich

Flansch mit Rohransatz, drehbar, Edelstahl, DN 63 CF

- Oberfläche Rohre: glasperlfeingestrahlt (geschliffen auf Anfrage)
- Andere Flansch- und Rohrmaterialien auf Anfrage
- Andere Rohrabmessungen auf Anfrage

Maßbild

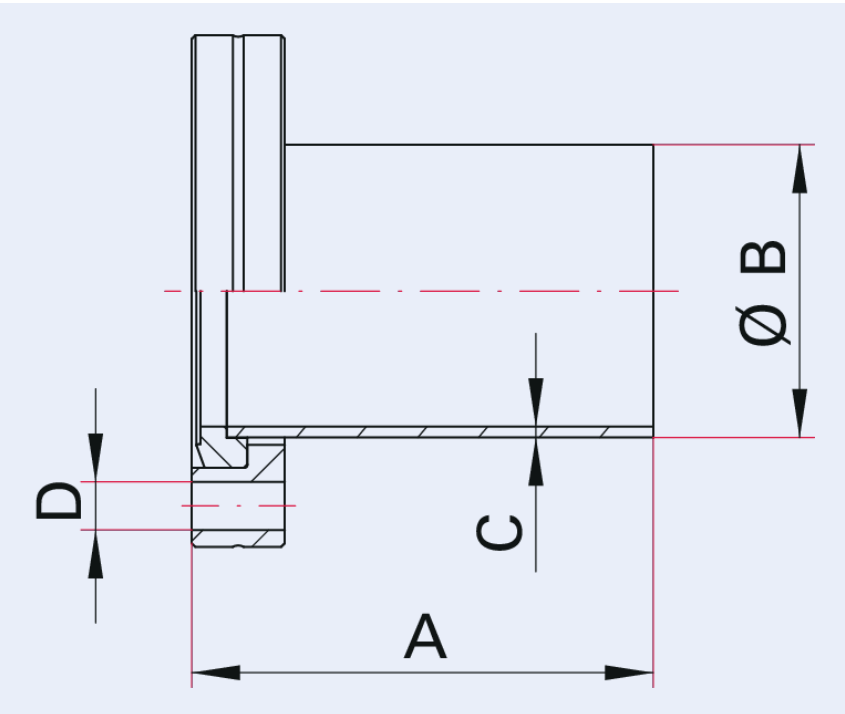

A	105 mm
B	70 mm
C	2 mm
D	8,4 mm

Technische Daten	Flansch mit Rohransatz, drehbar, Edelstahl, DN 63 CF
Rohrmaß	70 mm × 2 mm
Temperaturbereich	196 – 300 °C
Dichtheit	$1 \cdot 10^{-11}$ Pa m^3/s | $7{,}5 \cdot 10^{-11}$ Torr l/s | $1 \cdot 10^{-10}$ mbar l/s
Anschlussflansch	DN 63 CF
Druckbereich	$1 \cdot 10^{-12}$ hPa – Umgebungsdruck
Material	Flansch: Edelstahl 304L; Rohr: Edelstahl 304L oder höherwertiger
Temperaturbereich max.	300 °C | 572 °F | 573,15 K
Temperaturbereich min.	196 °C | 320,8 °F | 77,15 K

Bestellnummer	Flansch mit Rohransatz, drehbar, Edelstahl, DN 63 CF
Flansch mit Rohransatz, drehbar, Edelstahl, DN 63 CF	420FRD063-70-105

Sie suchen eine optimale Vakuumlösung?
Sprechen Sie uns an:

Pfeiffer Vacuum Components & Solutions GmbH Germany
T +49 551 99963-0
info-cs@pfeiffer-vacuum.com

Oder scannen Sie den Barcode, um unsere Webseite zu besuchen:

https://vacuum-shop.com/shop/de_DE/

Irrtümer und/oder Änderungen vorbehalten. - 14.05.2025

Folgen Sie uns auf Social Media
#pfeiffervacuum

www.pfeiffer-vacuum.com

PFEIFFER